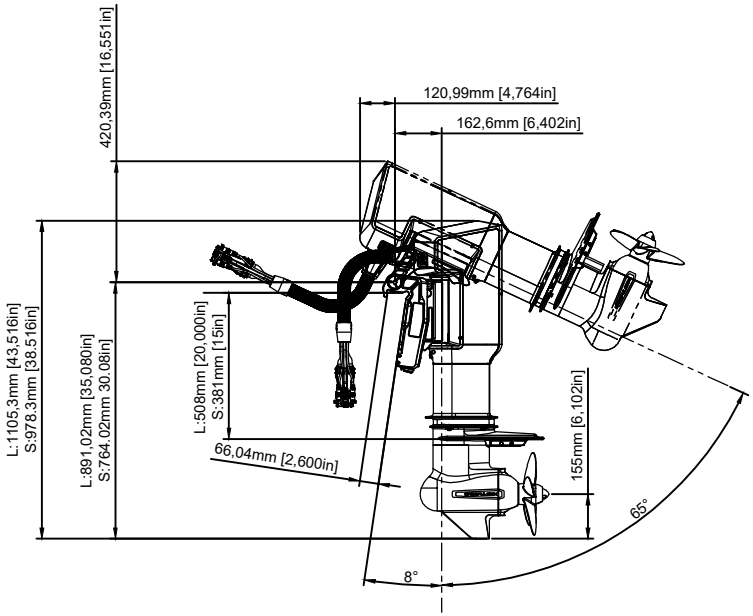

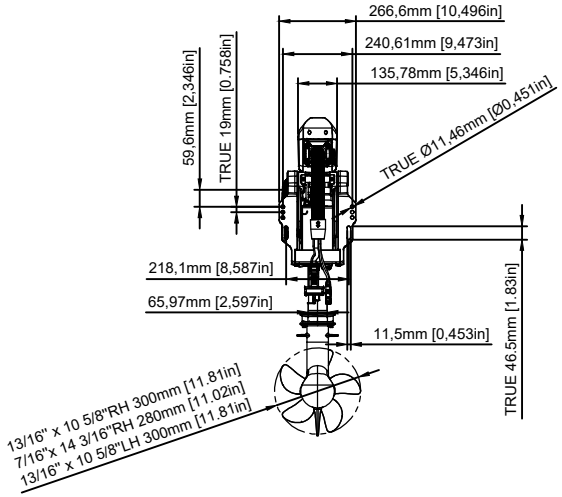

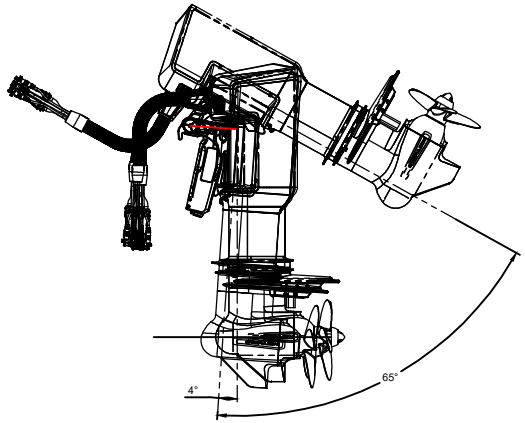

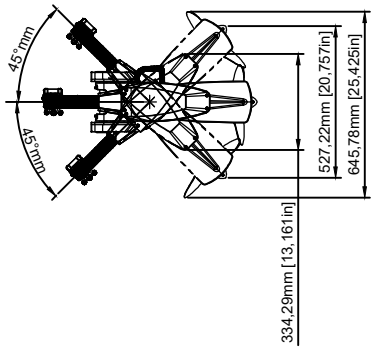

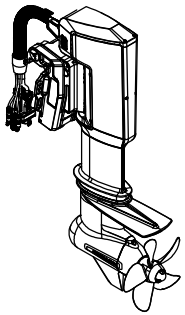

广东逸动科技有限公司			
X12 电动舷外挂机			
比例	1：15	版本	V1.0