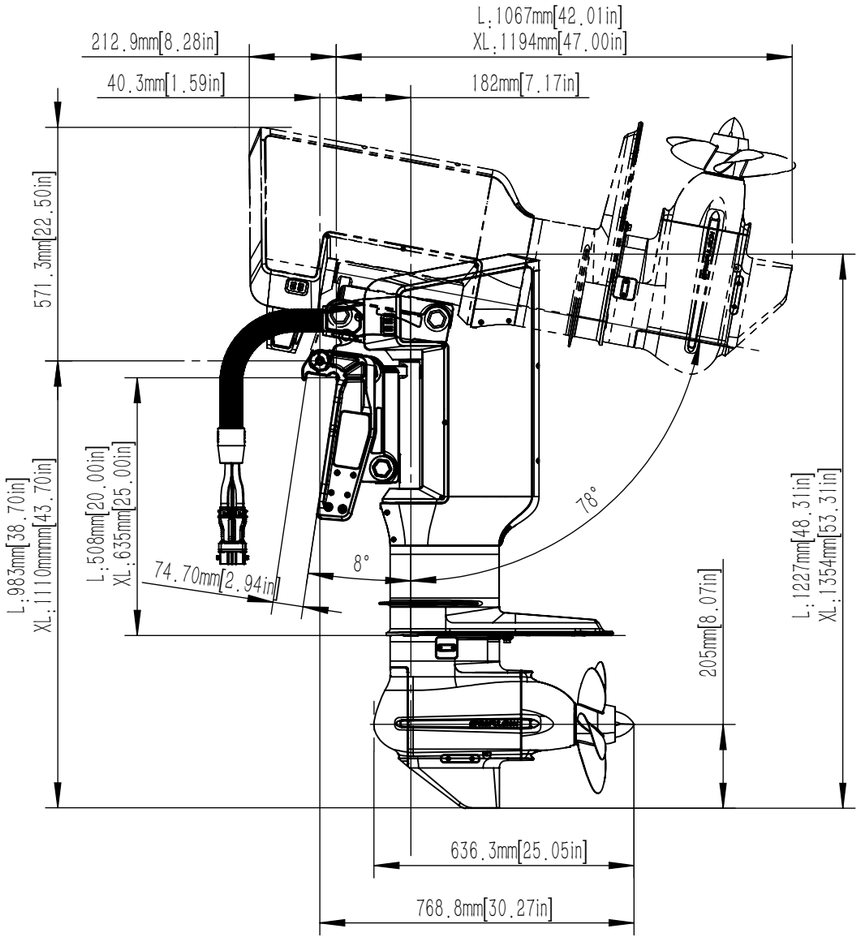

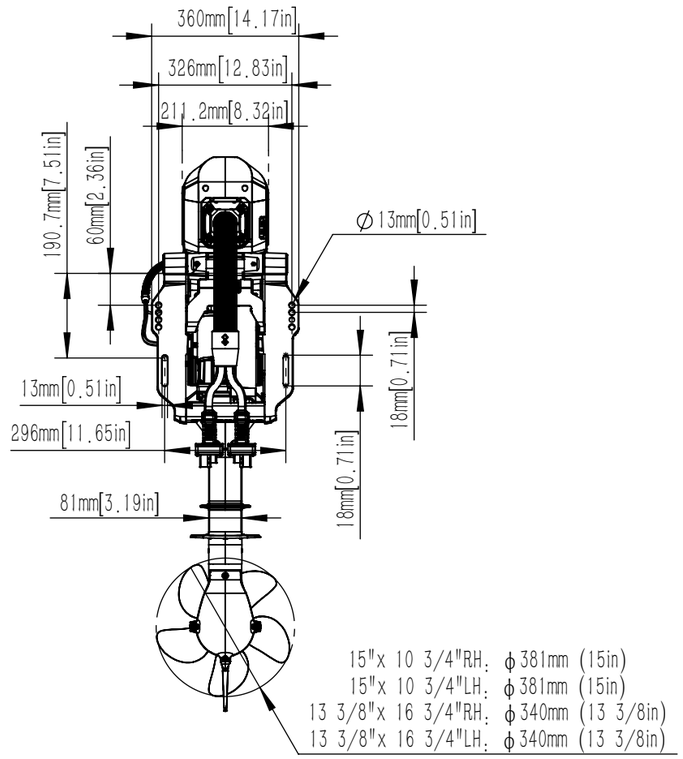

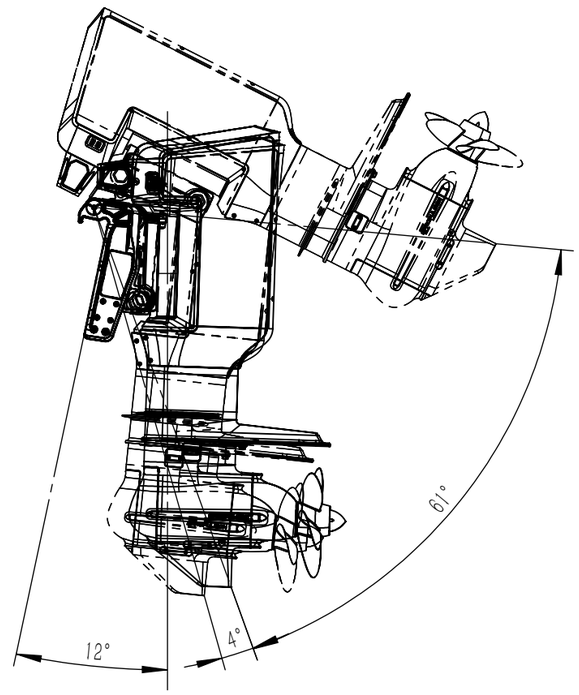

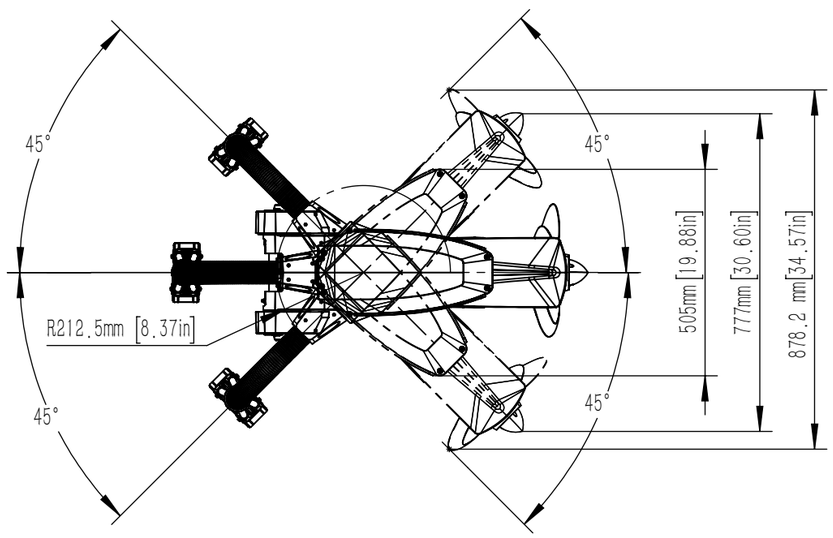

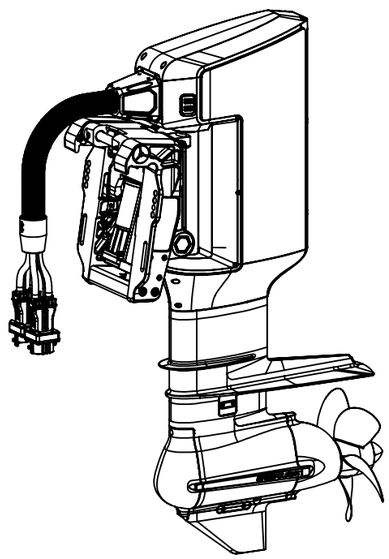

EPROPULSION			
X40 电动舷外挂机			
Scale	1:15	Version	V1.0